ORANIER Küchentechnik GmbH
Oranier Straße 1
D-35708 Haiger
Telefon +49 (0) 2771 2630 - 150
Telefax +49 (0) 2771 2630 - 348
E-Mail vertrieb-kt@oranier.com
www.oranier.com

ORANIER Heiz- und Kochtechnik GmbH
Niederlassung Österreich
Blütenstraße 15/4, A-4040 Linz
Telefon +43(0) 7 32 66 01 88 60
Telefax +43(0) 7 32 66 01 88 80
E-Mail vertrieb-kt@oranier.com
www.oranier.com

Dampfgarer

EDG 9808 12

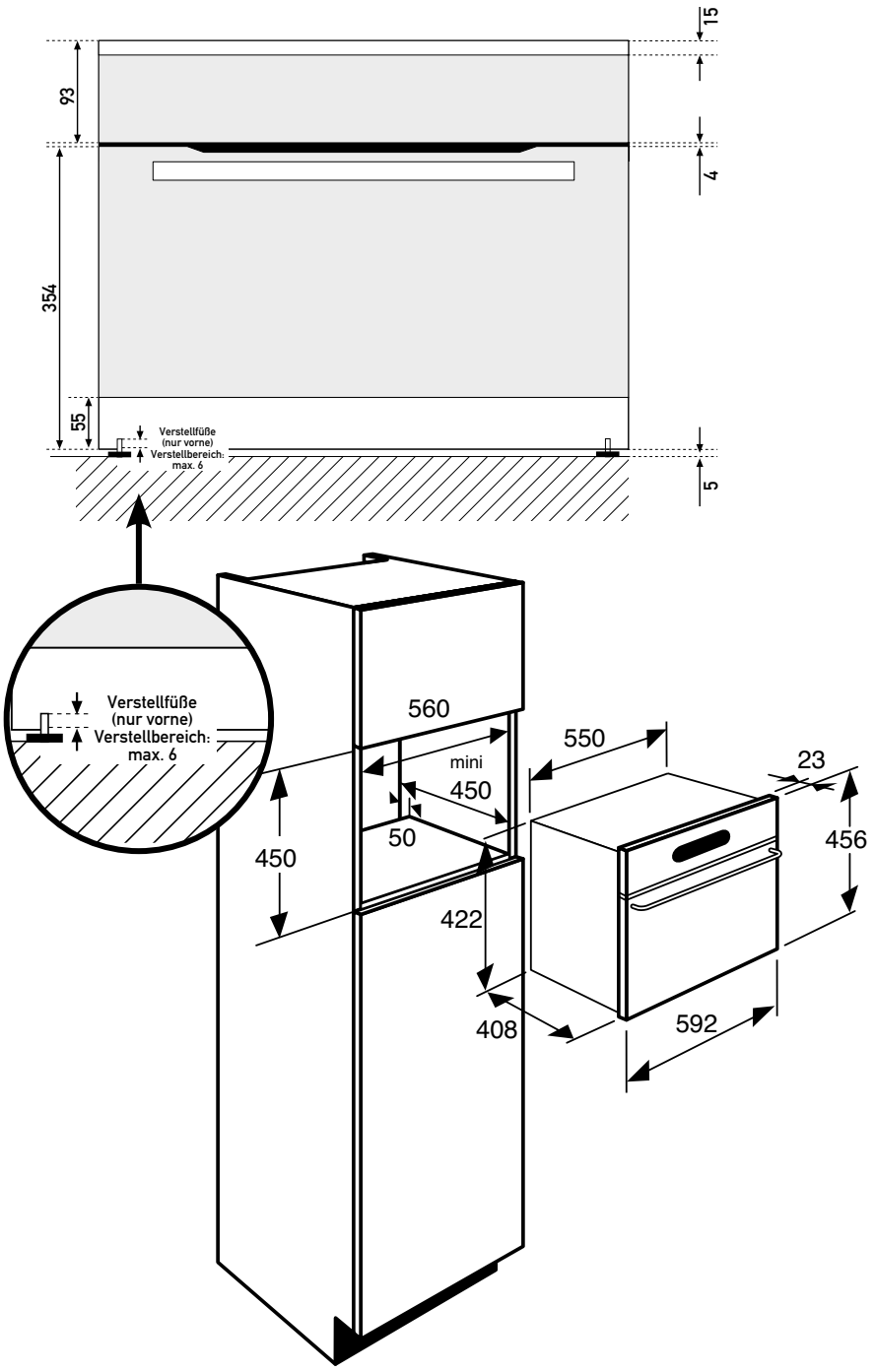

Maßzeichnung_Küchentechnik_Einbaugeräte 2018_030 1613 000 20.12/17_V1 Drucktechnisch bedingte Farbabweichungen möglich. Technische Änderungen vorbehalten.