ORANIER Küchentechnik GmbH
Oranier Straße 1
D-35708 Haiger
Telefon +49 (0) 2771 2630 - 150
Telefax +49 (0) 2771 2630 - 348
E-Mail vertrieb-kt@oranier.com
www.oranier.com

ORANIER Heiz- und Kochtechnik GmbH
Niederlassung Österreich
Blütenstraße 15/4, A-4040 Linz
Telefon +43 (0) 7 32 66 01 88 60
Telefax +43 (0) 7 32 66 01 88 80
E-Mail vertrieb-kt@oranier.com
www.oranier.com

FlexX-Induktion mit Kochfeldabzug (rahmenlos)

KXI 1062 Basic-PLUS

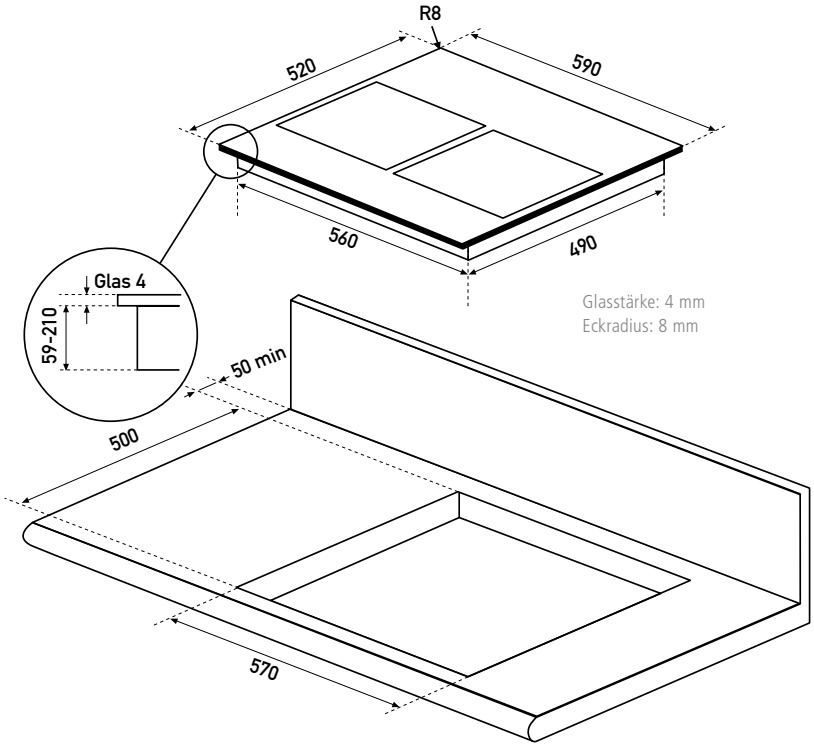

Glasstärke: 4 mm
Eckradius: 8 mm

Flächenbündiger Einbau

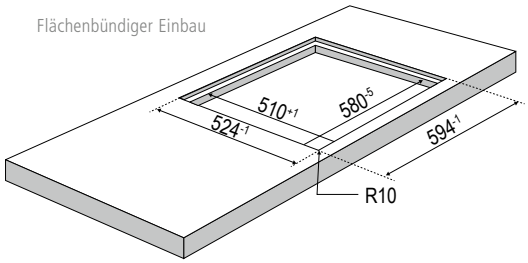

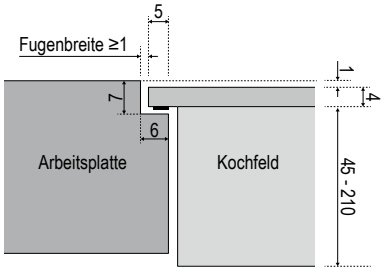

Achtung – Folgeseite bitte beachten »

Maßzeichnung_Küchentechnik_Einbaugeräte 2018_030 1613 000 20.12/17_V1 Drucktechnisch bedingte Farbabweichungen möglich. Technische Änderungen vorbehalten.

ORANIER Küchentechnik GmbH
Oranier Straße 1
D-35708 Haiger
Telefon +49 (0) 2771 2630 - 150
Telefax +49 (0) 2771 2630 - 348
E-Mail vertrieb-kt@oranier.com
www.oranier.com

ORANIER Heiz- und Kochtechnik GmbH
Niederlassung Österreich
Blütenstraße 15/4, A-4040 Linz
Telefon +43 (0) 7 32 66 01 88 60
Telefax +43 (0) 7 32 66 01 88 80
E-Mail vertrieb-kt@oranier.com
www.oranier.com

KXI 1062 Basic-PLUS

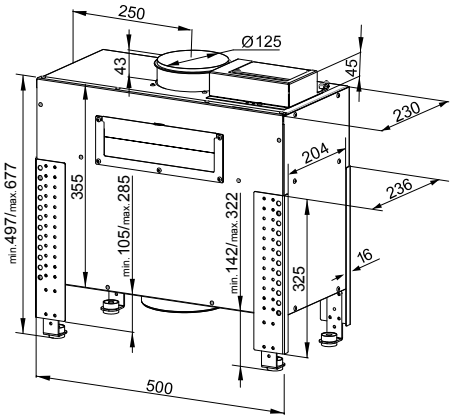

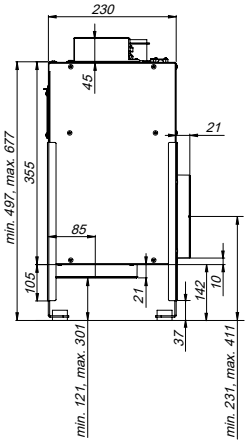

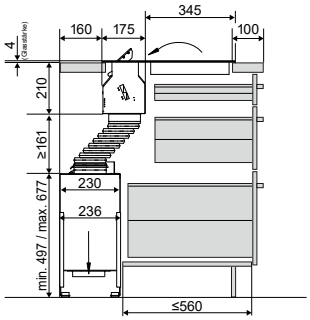

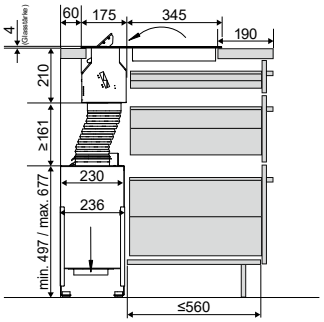

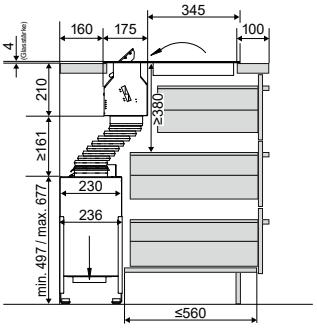

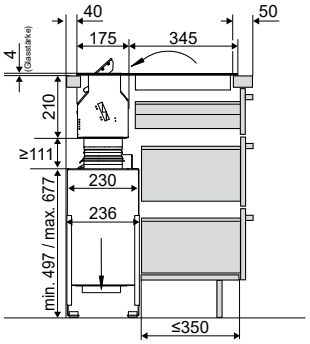

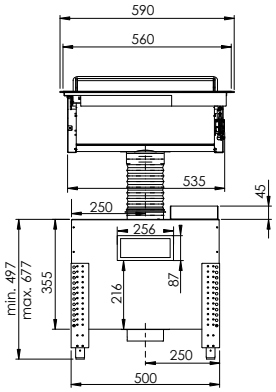

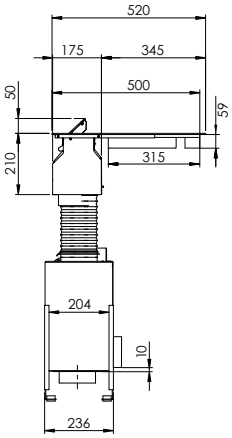

Maßzeichnung_Küchentechnik_Einbaugeräte 2018_030 1613 000 20.12/17_V1 Drucktechnisch bedingte Farbabweichungen möglich. Technische Änderungen vorbehalten.