ORANIER Küchentechnik GmbH
Oranier Straße 1, 35708 Haiger
Telefon +49(0)27 71 2630-150
Telefax +49(0)27 71 2630-348
E-Mail vertrieb-kt@oranier.com
www.oranier.com

ORANIER Niederlassung Österreich
Blütenstraße 15/4, A-4040 Linz
Telefon + 43(0)7 32 66 01 88 60
Telefax +43(0)7 32 66 01 88 80
E-Mail vertrieb-kt@oranier.com
www.oranier.com

Selbstreinigungs-Einbaubackofen

EBP 9881 12

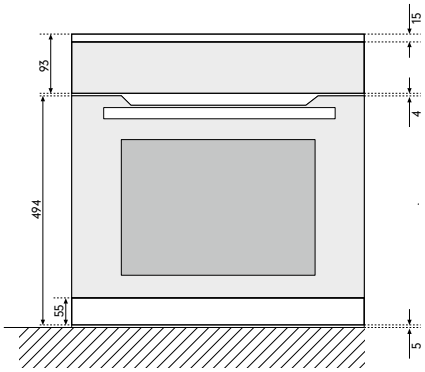

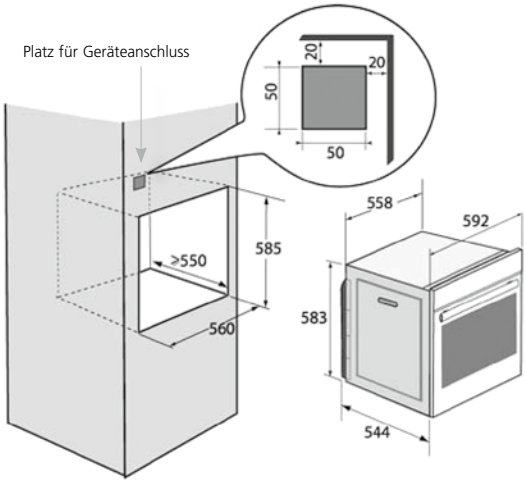

Maßzeichnung Küchentechnik · Einbaugeräte 2019 · 030 1613 000 18.12/18_V1 D · Drucktechnisch bedingte Farbabweichungen möglich. Technische Änderungen vorbehalten. Unsere allgemeinen Geschäftsbedingungen finden Sie in unserem Hauptkatalog oder auf unserer Homepage unter www.oranier.com